TEREX | FINLAY

SCALPEURS MOBILES SUR CHENILLES

873

WORKS FOR YOU.™

873

Le NOUVEAU Terex Finlay 873 est idéal pour les applications liées aux agrégats, au sable et au gravier, à la terre végétale, à la démolition de constructions et au recyclage.
Cette machine très polyvalente peut être alimentée par un concasseur mobile sur chenilles, un godet ou une excavatrice et elle peut traiter un débit pouvant atteindre 450 tonnes/heure.

Caractéristiques :

- L'inclinaison du crible peut être ajustée hydrauliquement entre 13 et 19 degrés.
- L'extrémité de déchargement du crible se relève hydrauliquement de 500 mm afin de faciliter le remplacement de la grille.
- Le crible peut accueillir une tôle perforée, des doigts en cascade, des barres bofor et des cordes à piano.
- Passerelle d'accès galvanisée des deux côtés du crible.
- L'angle du convoyeur des refus peut être réglé entre 18° et 24°.
- Alimentateur de 1,2 m de largeur complet avec trémie repliable manuellement de 7 m³.

Trémie / Alimentateur

- Capacité de la trémie : 7 m3
- Hauteur à l'alimentation : 3.56 m
- Largeur à l'alimentation : 2.6 m
- Entraînement : Double moto-réducteur
- Belt width: 1200mm (40")

Motorisation :

- Tier 3 / Stage IIIA : C4.4, 83 kW
- Tier 4i/ Stage IIIB : C4.4, 82 kW
- Prochainement : Tier 4F / Stage IV : C4.4, 82 kW

Boite de crible :

- Etage supérieur et inférieur : 3.66 m x 1.5 m
- Tension étage supérieur : latéral
- Tension étage inférieur : longitudinale
- Entrainement hydraulique par palier renforcé (100 mm)
- Passerelles galvanisées des deux cotés du crible
- Angle de criblage : Ajustable hydrauliquement, 13 – 19 °
- Vitesse du crible : 1000 tours / min
- Amplitude du crible : 8 mm
- Montée et descente de la boite de crible hydraulique (500 mm) pour faciliter le changement des équipements
- Surface de criblage totale : 10,95 m2

Convoyeur des intermédiaires :

- Largeur de bande : 800 mm
- Bande à chevrons
- Angle de travail : 22 – 26 °
- Vitesse variable, maximum 120 m /min
- Hauteur de déchargement standard : 3.4 m max
- Capacité de stockage standard : 58 m3
- En option : Convoyeur rallongé
- Hauteur de déchargement (avec convoyeur rallongé) : 4.4 m
- Capacité de stockage (avec convoyeur rallongé) : 126 m3

Convoyeur des refus :

- Largeur de bande : 1.2 m
- Bande 3 ply, EP 400
- Angle de travail : 18° - 24 °
- Vitesse variable, 50 m/ min maximum
- Barre d'impacts sur les 2/3 de la longueur du convoyeur
- Jupes acier le long du convoyeur
- Hauteur de déchargement : 3.5 m
- Capacité de stockage : 64 m3 max.

Convoyeur des fines

- Largeur de bande : 800 mm
- Bande lisse
- Angle de travail : 24-28 °
- Racleur au tambour de tête
- Vitesse variable, maximum 120 m/min
- Hauteur de déchargement standard : 4 m
- Capacité de stockage standard : 95 m3
- En option : Convoyeur rallongé
- Hauteur de déchargement (avec convoyeur rallongé) : 5.1 m
- Capacité de stockage (avec convoyeur rallongé) : 197 m3

Chenilles

- Largeur : 400 mm
- Entr'axe : 2.92 m
- Vitesse : 0.9 Km/h
- Aptitude en pente : 27 °

Convoyeur des transferts :

- Largeur de bande : 1.2 m
- Bande 3 ply, EP 400
- Vitesse de bande : 83 m /min
- Jupes latérales le long du convoyeur

CARACTÉRISTIQUES STANDARD

Tier 3 / Stage IIIA Caterpillar C4.4 – moteur diesel 4 cylindres 83 kW (111,3 CV)
Tier 3 / Stage IIIA Caterpillar C4.4 ATAAC ACERT – moteur diesel 4 cylindres 97 kW (130 CV)
Moteur à vitesse constante Stage IIIA Perkins 1104 97kw – moteur diesel 4 cylindres 97 kW (130 CV) 1800 tr/min - Europe uniquement
Tier 4F / Stage IV - Caterpillar C4.4 – moteur diesel 4 cylindres 82 kW (110 CV) 2200 tr/min
Capacité de la trémie : 7 m³ (9,16 yd³)
Hauteur d'alimentation 3,56 m (11' 8")
Entraînement : jumelage du moteur d'entraînement et du réducteur
Largeur de bande : 1,2 m (40")
Vitesse variable : 0 – 21 m/min
Étage supérieur et inférieur : 3,66 m x 1,53 m (12' x 5')
Tension de l'étage supérieur : côté
Angle du crible : 13° - 19°, réglage hydraulique
Largeur de bande : 1,2 m (48") sur le convoyeur des refus
Vitesse : variable, 50 m/min pour la vitesse de bande max.
Largeur de bande : bande à chevrons de 800 mm (32") sur le convoyeur des intermédiaires
Largeur de bande : bande simple de 800 mm (32") sur le convoyeur de fines
Vitesse : variable de 120 m/min (394 ft/min) à la vitesse de tapis max.
Châssis robuste avec chenilles de 400 mm de large - Entraxe de 2 920 mm
Contrôle des chenilles par télécommande à câble de 5 m de long
Points de graissage niveau bas
Arrêts d'urgences (4)

Poids de la machine : * 26 300 kg (57 982lbs)
* Configuration machine standard

Dimensions de transport

Convoyeur de transfert

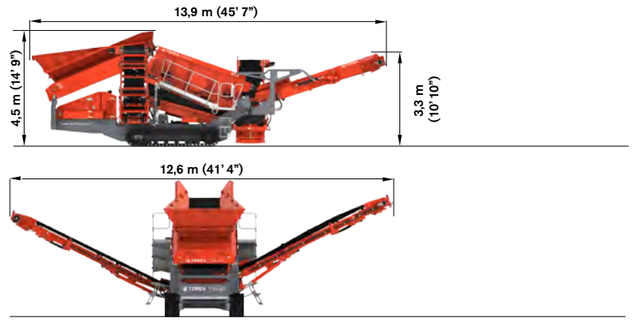

Suivez-nous sur :

www.terexfinlay.com

À partir de janvier 2015. Les prix et les spécifications des produits peuvent faire l'objet de modifications sans préavis ni obligation. Les photographies et/ou schémas inclus dans le présent document sont fournis à des fins d'illustration seulement. Reportez-vous au manuel correspondant pour obtenir des instructions sur l'utilisation correcte de l'équipement. Le non-respect des consignes d'utilisation de l'équipement fournies dans le manuel correspondant ou tout acte irresponsable peut entraîner des blessures graves, voire mortelles. La seule garantie valable pour notre équipement est la garantie écrite standard applicable au produit ou à la vente spécifique. Terex GB Ltd. n'offre aucune autre garantie, expresse ou implicite. Les produits et services mentionnés peuvent être des marques déposées, des marques de services ou des appellations commerciales de Terex Corporation et/ou de ses filiales aux États-Unis et dans d'autres pays. Tous droits réservés. Terex® est une marque déposée de Terex Corporation aux États-Unis et dans d'autres pays. Copyright 2010 Terex GB Ltd.

TEREX® | FINLAY WORKS FOR YOU.™