Pré-Broyeurs à déchets Metso Waste Recycling

M&J PreShred 4000S

metso
Expect results

M&J PreShred 4000S

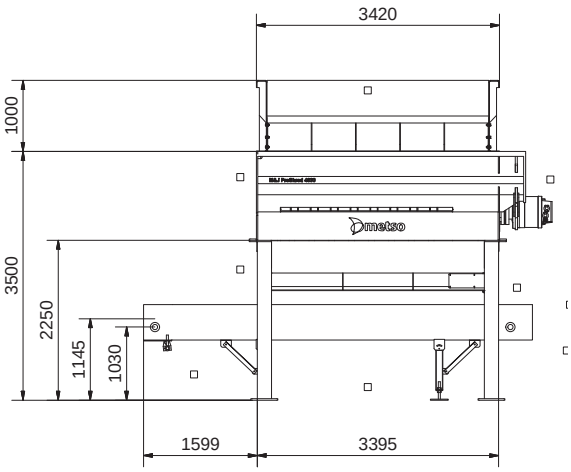

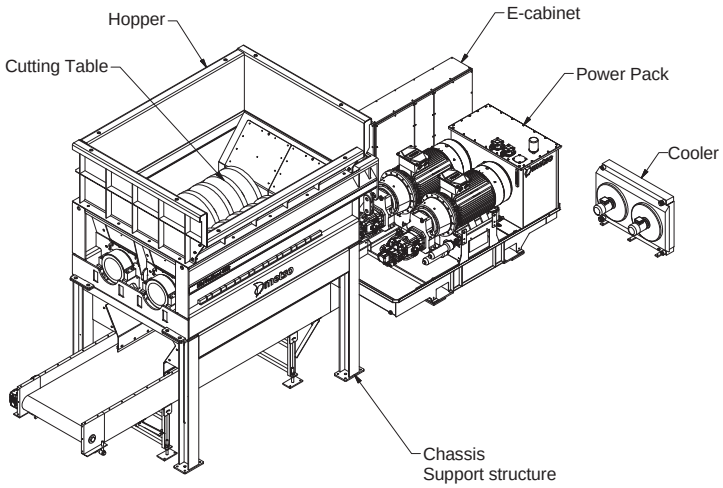

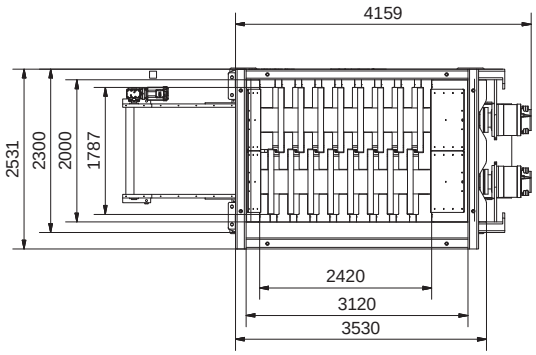

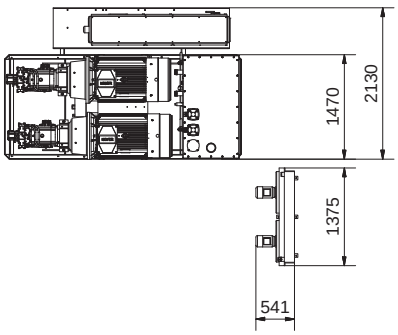

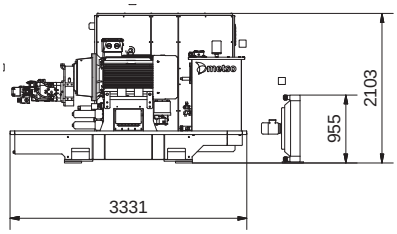

Aperçu des spécifications		
Dimensions sans trémie (L × l × h)	mm	5536 x 2300 x 3500
Poids total (avec convoyeur standard)	t	20.5 – 23.5
Couleurs standards	RAL	7011, 9002
Hauteur de chargement (sans trémie)	mm	3500
Zone de coupe (L × l)	mm	2420 x 2000

Zone de coupe		
Moteur électrique	kW	2x132 / 2x160 / 2x200
Unité de commande électrique	API	API
Entrainement	Transmission hydrostatique double	Transmission hydrostatique double

Châssis		
Convoyeur standard à courroie (L × l)	mm	5000 x 1200
Hauteur de déchargement	mm	1030
Largeur de déchargement	mm	1200
Poids (convoyeur incl. / excl.)	t	2.8 / 1.8

Table de coupe

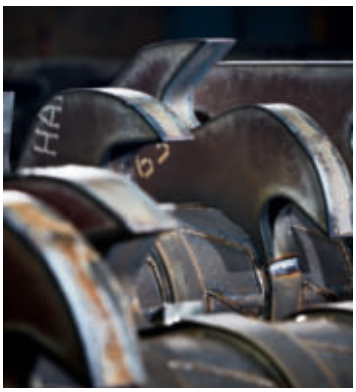

Butterfly

Dragon sword

Ninja star

Samurai

Tomahawk

Standard

Table de coupe – 6 couteaux

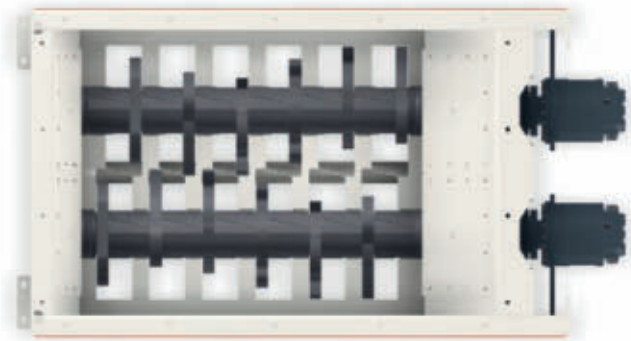

Table de coupe –12 couteaux

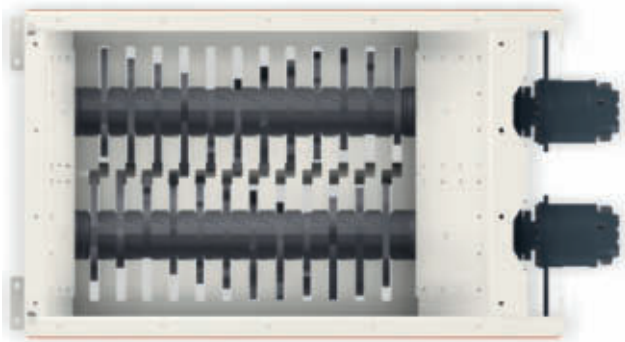

M&J PreShred 4000S

Table de coupe		
Nombre d'arbres	Entrainement asynchrone	2
Vitesse de rotation *	tr/min	16-41 / 27-56
Nombre de couteaux rotatips		6 / 8 / 9 / 10 / 12
Nombre de contre couteaux		12 / 16 / 18 / 20 / 24
Table de coupe (L x l)	mm	2420 x 2000
Poids	t	12.5 – 14.9
Granulometrie**		
6 couteaux	mm	<450
8 couteaux	mm	<300
9 couteaux	mm	<250
10 couteaux	mm	<200
12 couteaux	mm	<125
Durchsatz pro Stunde ***		
Ordures ménagères	t/h	Jusqu'à 100
Bois de démolition	t/h	Jusqu'à 70
Déchets industriels	t/h	Jusqu'à 35
Déchets encombrants	t/h	Jusqu'à 50

* Standard / HDC ** 90% de la production inférieure à *** Depends du mode de chargement, de la densité de la matiere chargée et al graunlovietrie souhaitée

Pour plus d'informations, veuillez contatzer votre distributeur local Metso Waste Recycling, ou contactz l'équipe support Metso Waste Recycling.

Metso Denmark A/S
Vejlevej 5
DK-8700 Horsens
Denmark
Tel: +45 7626 6400
Fax: +45 7626 6449
recycling.info.dk@metso.com

www.metso.com/recycling

Nous nous réservons le droit d'apporter des modifications ou des améliorations à nos produits sans préavis. Metso Waste Recycling "M&J PreShred 4000S, french", mars 2017